RVK 125E2 SILEO 1PH/230V

Artikelnr. 5756

Version: 50 Hz

Document type: **Produktdatenblatt**
Document date: **2016-07-08**
Generated by: **Systemair Online-Katalog**

Beschreibung

- Drehzahlsteuerbar
- Eingebaute Thermokontakte gemäß EN 60335-2-80
- Installation in jeder Einbaulage möglich
- Inklusive Montagekonsole
- Betriebssicher und wartungsfrei
- Umfangreiches Zubehörprogramm

Die RVK-Serie ist für Rohrmontage geeignet. Sämtliche Ventilatoren sind mit rückwärtsgekrümmten Laufradschaufeln und Außenläufer- motoren ausgestattet. Die Montagekonsole ist im Lieferumfang enthalten. Sie gewährleistet eine einfache Montage und Demontage des Ventilators. Mit den Verbindungsmanschetten FK, die wir als Zubehör anbieten, kann der Ventilator virbrationsfrei an das Rohrsystem angeschlossen werden. Durch Spannungsabsenkung können die Ventilatoren mit Hilfe eines stufenlosen Thyristors oder eines 5-stufigen Transformators drehzahlgesteuert werden. Um den Motor vor Überhitzung zu schützen verfügen die Modelle über eingebaute Thermokontakte, welche gemäß EN 60335-2-80 automatisch rückgestellt werden. Das Gehäuse besteht aus Kunststoff (Propylen PP mit 30% Glasfaseranteil). Für die Montage in Feuchträumen empfehlen wir einen Nachlauf mit einzuplanen.

Technische Daten

Nenndaten		
Spannung	230	V
Frequenz	50	Hz
Phase	1	~
elektr. Aufnahmeleistung (P1)	29,2	W
Strom	0,172	A
Max. Volumenstrom	220	m³/h
Drehzahl	2469	1/min
Gewicht	1,8	kg

Temperaturdaten		
Max. Fördermitteltemperatur	70	°C
Max. Fördermitteltemperatur bei Drehzahlsteuerung	70	°C

Schalldaten		
Schalldruckpegel in 3m (20m² Sabine)	37,5	dB(A)

Schutzklasse / Klassifizierung		
Isolationsklasse	B	
Schutzklasse, Motor	IP44	IP

ErP		
ErP ready	-	

Diagramme

Diagramme

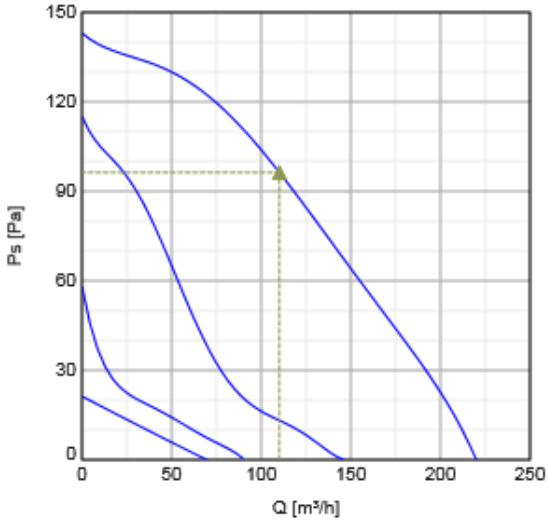

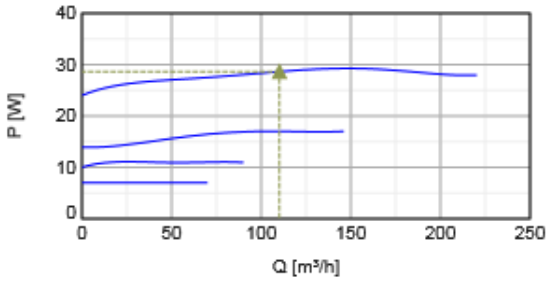

Betriebspunkt Daten

	Betriebspunkt						
	Q [m³/h]	Ps [Pa]	P [W]	n [1/min]	I [A]	SFP [kW/m³/s]	U [V]
Max. Wirkungsgrad	▲ 110	▲ 96,3	▲ 28,7	2503	0,164	0,937	230

Schalldaten

Schallleistungspegel		63	125	250	500	1k	2k	4k	8k	Tot
Einlass	dB(A)	36	56	57	60	52	46	41	33	63
Austritt	dB(A)	36	54	57	53	50	47	42	33	60
Gehäuseabstrahlung	dB(A)	12	15	28	42	38	36	27	28	45

Abmaße

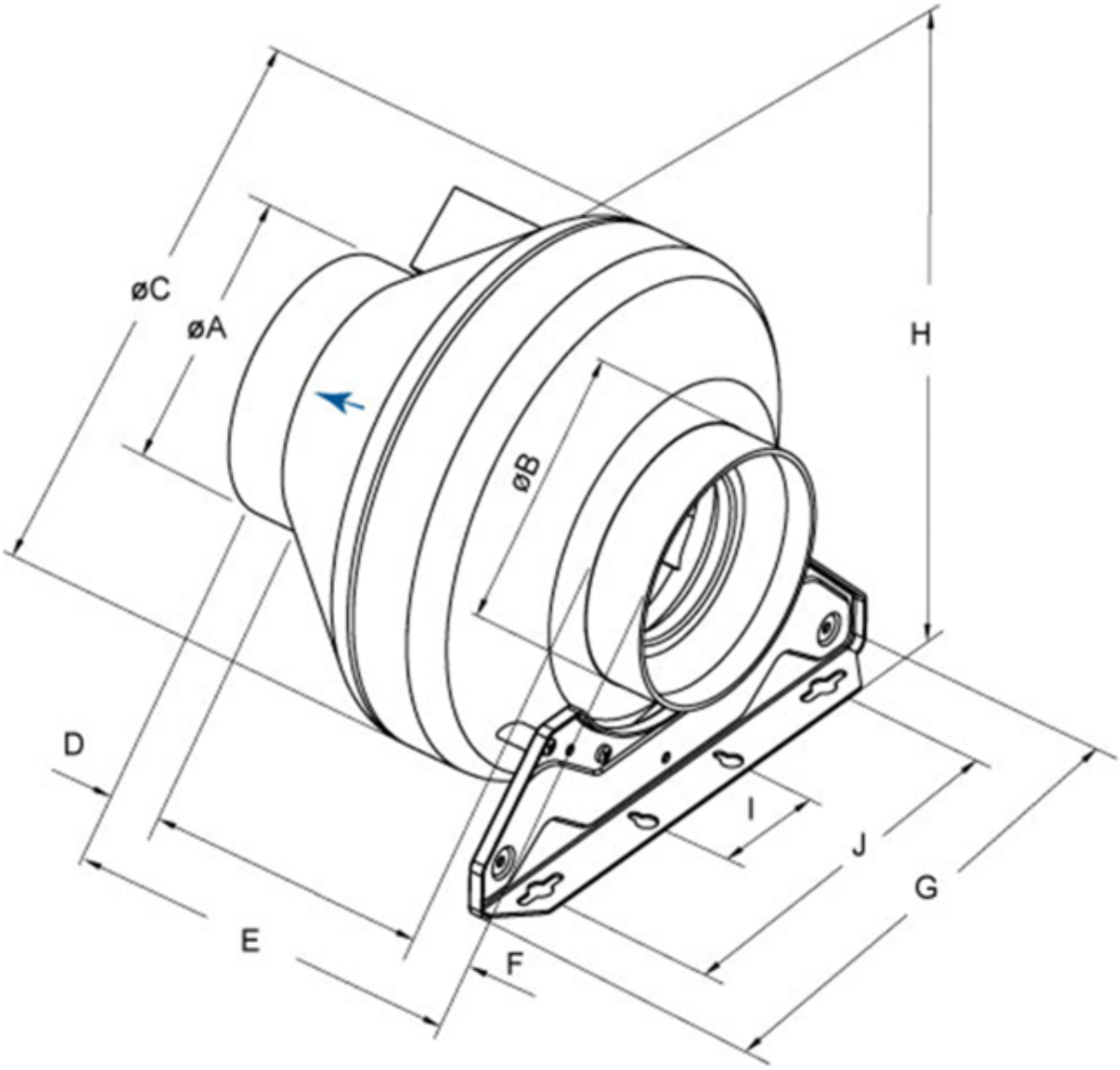

	øA	øB	øC	D	E	F	G	H	I	J
RVK 125	124	124	251	30	230	30	271,5	265	60	200

Eco design

Handelsname	Systemair	
Produktname	RVK 125E2 sileo 1ph/230V	
ErP compliance	-	
Unit category	NRVU	
Drive	External MSD or VSD	
Unit type	UVU	
Art der Wärmerückgewinnung	Keine	
Temperature ratio (UVU)	nicht anwendbar	
qv nom	108	m³/h
P nom	28	W
Ps nom	96	Pa
Ventilatorwirkungsgrad	10	%
externe Leckage	5	%

Schallleistung	35	dB(A)

Ausschreibungstext

Radial Rohrventilator zur einfachen, direkter Montage im Rohrsystem.
Gehäuse aus Kunststoff Propylen PP mit 30% Glasfaseranteil.
Runder Anschlussstutzen, Länge 25mm,
nach EN1506:1997

Freilaufendes Radiallaufrad aus Kunststoff, rückwärtsgekrümmt.
Auswuchtgüte G6.3, Motor komplett
mit Laufrad in zwei Ebenen statisch
und dynamisch gewuchtet nach
DIN ISO 1940 T.1.

Spannungssteuerbarer Außenläufermotor
(IP44), wartungsfrei, Kühlung durch
Anordnung des Motors innerhalb des
Luftstromes. Integrierter Thermokontakt mit automatischer Rückstellung gem. EN60335-2-80, drehzahlsteuerbar durch einen 5-stufigen Transformator oder einen stufenlosen Thyristor. Geräuscharme Kugellager mit Langzeitschmierung.
Klemmkasten am Gehäuse.

Montagekonsolen lose im Lieferumfang
enthalten.

Aufstellung im Innenbereich.
Installation in jeder Einbaulage