RVK 160E2-L SILEO ROHRVENTI.

Artikelnr. 30342

Version: 50 Hz

Document type: **Produktdatenblatt**
Document date: **2016-07-08**
Generated by: **Systemair Online-Katalog**

Beschreibung

- Drehzahlsteuerbar
- Eingebaute Thermokontakte gemäß EN 60335-2-80
- Installation in jeder Einbaulage möglich
- Inklusive Montagekonsole
- Betriebssicher und wartungsfrei
- Umfangreiches Zubehörprogramm

Die RVK sileo Serie ist für Rohrmontage in besonders geräuschempfindlichen Applikationen geeignet. Sämtliche Ventilatoren sind mit hocheffizienten rückwärtsgekrümmten Laufradschaufeln (* BAT mit spezieller Schaufelgeometrie) und Außenläufermotoren ausgestattet. Die Montagekonsole ist im Lieferumfang enthalten. Sie gewährleistet eine einfache Montage und Demontage des Ventilators. Mit den Verbindungsmanschetten FK, die wir als Zubehör anbieten, kann der Ventilator virbrationsfrei an das Rohrsystem angeschlossen werden. Durch Spannungsabsenkung können die Ventilatoren mit Hilfe eines stufenlosen Thyristors oder eines 5-stufigen Transformators drehzahlgesteuert werden. Um den Motor vor Überhitzung zu schützen verfügen die Modelle über eingebaute Thermokontakte, welche gemäß EN 60335-2-80 manuell rückgestellt werden. Das Gehäuse besteht aus Kunststoff (Propylen PP mit 30% Glasfaseranteil). Für die Montage in Feuchträumen empfehlen wir einen Nachlauf mit einzuplanen.

* BAT = Best Available Technology

Technische Daten

Nenndaten		
Spannung	230	V
Frequenz	50	Hz
Phase	1	~
elektr. Aufnahmeleistung (P1)	106	W
Strom	0,461	A
Max. Volumenstrom	731	m³/h
Drehzahl	2557	1/min
Kondensator	3	µF
Gewicht	3,2	kg

Temperaturdaten		
Max. Fördermitteltemperatur	70	°C
Max. Fördermitteltemperatur bei Drehzahlsteuerung	70	°C

Schalldaten		
Schalldruckpegel in 3m (20m² Sabine)	44,4	dB(A)

Schutzklasse / Klassifizierung

Isolationsklasse	F	
Schutzklasse, Motor	IP44	IP

ErP	
Energy class, basic unit	E
Energy class, basic unit option	B
ErP ready	ErP 2016/ErP 2018

Diagramme

Diagramme

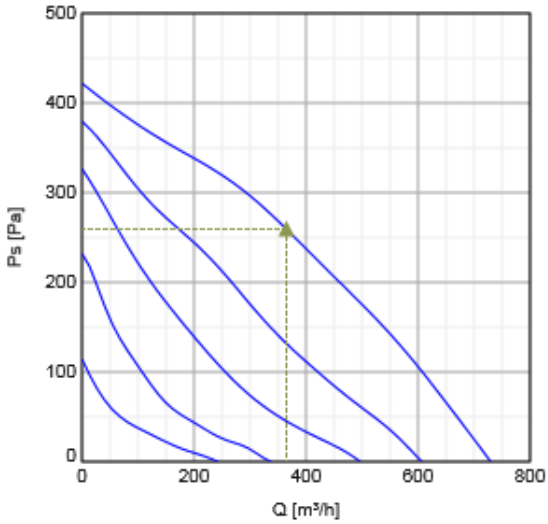

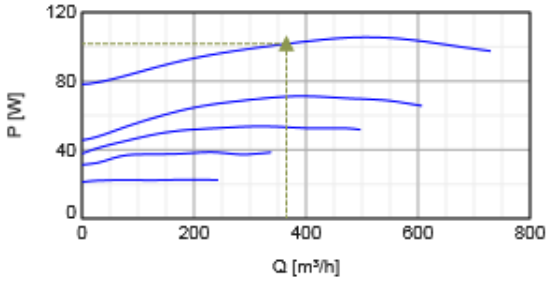

Betriebspunkt Daten

	Betriebspunkt						
	Q [m³/h]	Ps [Pa]	P [W]	n [1/min]	I [A]	SFP [kW/m³/s]	U [V]
Max. Wirkungsgrad	365	259	102	2575	0,452	1	230

Schalldaten

Schallleistungspegel		63	125	250	500	1k	2k	4k	8k	Tot
Einlass	dB(A)	46	63	62	63	63	61	57	47	70
Austritt	dB(A)	48	62	59	63	60	58	53	46	68
Gehäuseabstrahlung	dB(A)	17	28	28	44	48	46	35	23	51

Abmaße

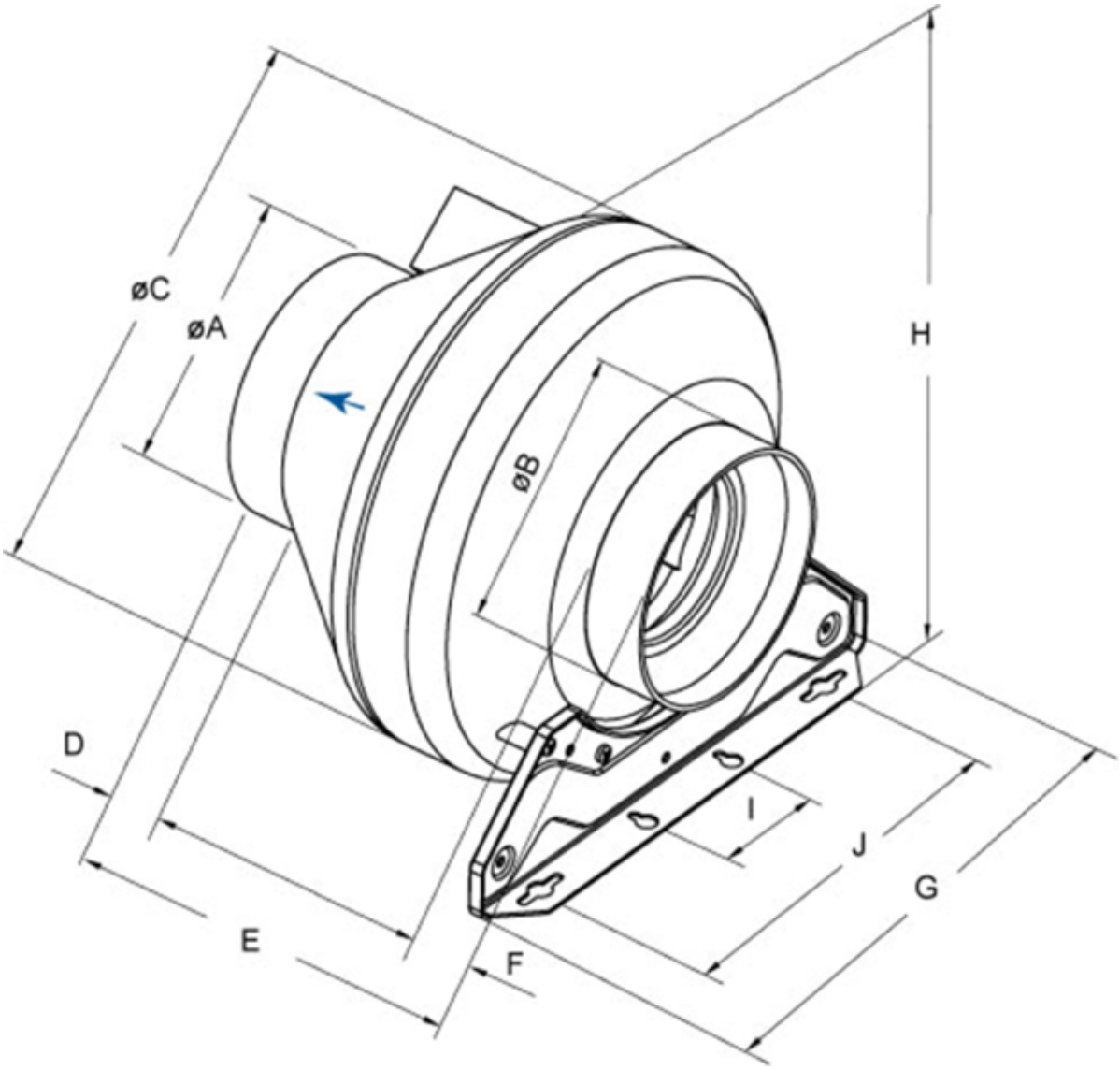

	øA	øB	øC	D	E	F	G	H	I	J
RVK 315	314	314	405	30	275	30	271,5	430	60	200

Eco design

Units with local demand control		
Handelsname	Systemair	
Produktname	RVK 160E2-L sileo 1ph/230V	
ErP compliance	2018	
SEC Average	-26,1	kWh/(m².a)
SEC Cold	-53,2	kWh/(m².a)
SEC Warm	-10,6	kWh/(m².a)
SEC Class	B	
Unit category	RVU	
Unit type	UVU	
Drive	External MSD or VSD	

Art der Wärmerückgewinnung	Keine	
Temperature ratio (UVU)	nicht anwendbar	
externe Leckage	5	%
Schallleistung	44	dB(A)
qv max	605	m³/h
P max	103	W
qv ref	468	m³/h
Ps ref	50	Pa
SPI	0,485	kW/m³/s
CTRL	0,65	-
MISC	1,1	-
x-value	1,5	-
AEC average	88,4	kWh
AEC cold	88,4	kWh
AEC warm	88,4	kWh
AHS Average	2830	kWh/a
AHS Cold	5536	kWh/a
AHS Warm	1280	kWh/a

Grundgerät		
Handelsname	Systemair	
Produktname	RVK 160E2-L sileo 1ph/230V	
ErP compliance	2016	
SEC Average	-12,9	kWh/(m².a)
SEC Cold	-29,3	kWh/(m².a)
SEC Warm	-3,54	kWh/(m².a)
SEC Class	E	
Unit category	RVU	
Unit type	UVU	
Drive	External MSD or VSD	
Art der Wärmerückgewinnung	Keine	
Temperature ratio (UVU)	nicht anwendbar	
qv max	605	m³/h
P max	103	W
Schallleistung	44	dB(A)
qv ref	468	m³/h
Ps ref	50	Pa
SPI	0,485	kW/m³/s
CTRL	1	-
MISC	1,1	-
x-value	1,5	-
externe Leckage	5	%
AEC average	169	kWh

AEC cold	169	kWh
AEC warm	169	kWh
AHS Average	1715	kWh/a
AHS Cold	3355	kWh/a
AHS Warm	776	kWh/a

Ausschreibungstext

Radial Rohrventilator zur einfachen, direkter Montage im Rohrsystem.
Gehäuse aus Kunststoff Propylen PP mit 30% Glasfaseranteil.
Runder Anschlussstutzen, Länge 25mm,
nach EN1506:1997

Freilaufendes Radiallaufrad aus Kunststoff, rückwärtsgekrümmt.
Auswuchtgüte G6.3, Motor komplett
mit Laufrad in zwei Ebenen statisch
und dynamisch gewuchtet nach
DIN ISO 1940 T.1.

Spannungssteuerbarer Außenläufermotor
(IP44), wartungsfrei, Kühlung durch
Anordnung des Motors innerhalb des
Luftstromes. Integrierter Thermokontakt mit automatischer Rückstellung gem. EN60335-2-80, drehzahlsteuerbar durch einen 5-stufigen Transformator oder einen stufenlosen Thyristor. Geräuscharme Kugellager mit Langzeitschmierung.
Klemmkasten am Gehäuse.

Montagekonsolen lose im Lieferumfang
enthalten.

Aufstellung im Innenbereich.
Installation in jeder Einbaulage