# RVK 200E2-L SILEO ROHRVENTI.

Artikelnr. 36094

Version: 50 Hz

Document type: **Produktdatenblatt**
Document date: **2016-07-08**
Generated by: **Systemair Online-Katalog**

## Beschreibung

- Drehzahlsteuerbar
- Eingebaute Thermokontakte gemäß EN 60335-2-80
- Installation in jeder Einbaulage möglich
- Inklusive Montagekonsole
- Betriebssicher und wartungsfrei
- Umfangreiches Zubehörprogramm

Die RVK sileo Serie ist für Rohrmontage in besonders geräuschempfindlichen Applikationen geeignet. Sämtliche Ventilatoren sind mit hocheffizienten rückwärtsgekrümmten Laufradschaufeln (* BAT mit spezieller Schaufelgeometrie) und Außenläufermotoren ausgestattet. Die Montagekonsole ist im Lieferumfang enthalten. Sie gewährleistet eine einfache Montage und Demontage des Ventilators. Mit den Verbindungsmanschetten FK, die wir als Zubehör anbieten, kann der Ventilator virbrationsfrei an das Rohrsystem angeschlossen werden. Durch Spannungsabsenkung können die Ventilatoren mit Hilfe eines stufenlosen Thyristors oder eines 5-stufigen Transformators drehzahlgesteuert werden. Um den Motor vor Überhitzung zu schützen verfügen die Modelle über eingebaute Thermokontakte, welche gemäß EN 60335-2-80 manuell rückgestellt werden. Das Gehäuse besteht aus Kunststoff (Propylen PP mit 30% Glasfaseranteil). Für die Montage in Feuchträumen empfehlen wir einen Nachlauf mit einzuplanen.

* BAT = Best Available Technology

## Technische Daten

| Nenndaten | | |
|---|---|---|
| Spannung | 230 | V |
| Frequenz | 50 | Hz |
| Phase | 1 | ~ |
| elektr. Aufnahmeleistung (P1) | 153 | W |
| Strom | 0,672 | A |
| Max. Volumenstrom | 1008 | m³/h |
| Drehzahl | 2533 | 1/min |
| Kondensator | 4 | µF |
| Gewicht | 3,9 | kg |

| Temperaturdaten | | |
|---|---|---|
| Max. Fördermitteltemperatur | 70 | °C |
| Max. Fördermitteltemperatur bei Drehzahlsteuerung | 55 | °C |

| Schalldaten | | |
|---|---|---|
| Schalldruckpegel in 3m (20m² Sabine) | 44,9 | dB(A) |

| Schutzklasse / Klassifizierung |
|---|

| | | |
|---|---|---|
| Isolationsklasse | F | |
| Schutzklasse, Motor | IP44 | IP |

| ErP | |
|---|---|
| Energy class, basic unit | E |
| Energy class, basic unit option | B |
| ErP ready | ErP 2016/ErP 2018 |

## Diagramme

### Diagramme

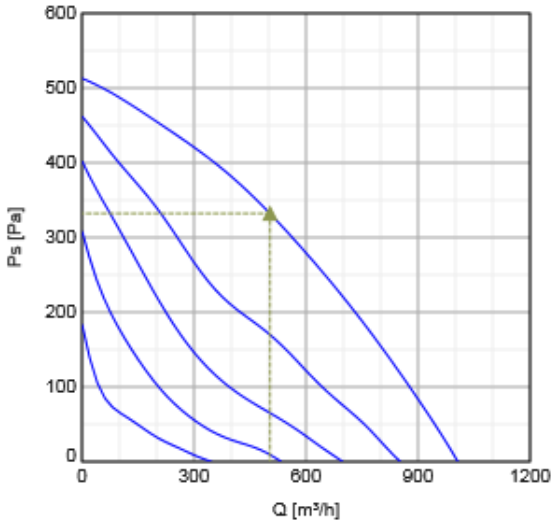


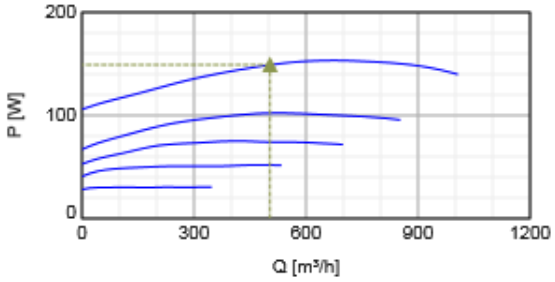


### Betriebspunkt Daten

| | Betriebspunkt | | | | | | |
|---|---|---|---|---|---|---|---|
| | Q [m³/h] | Ps [Pa] | P [W] | n [1/min] | I [A] | SFP [kW/m³/s] | U [V] |
| Max. Wirkungsgrad | ▲ 503 | ▲ 332 | ▲ 149 | 2561 | 0,65 | 1,07 | 230 |

### Schalldaten

| Schallleistungspegel | | 63 | 125 | 250 | 500 | 1k | 2k | 4k | 8k | Tot |
|---|---|---|---|---|---|---|---|---|---|---|
| Einlass | dB(A) | 45 | 58 | 61 | 62 | 65 | 62 | 55 | 47 | 69 |
| Austritt | dB(A) | 48 | 56 | 59 | 61 | 63 | 64 | 56 | 48 | 69 |
| Gehäuseabstrahlung | dB(A) | 17 | 27 | 36 | 44 | 49 | 47 | 34 | 25 | 52 |

## Abmaße

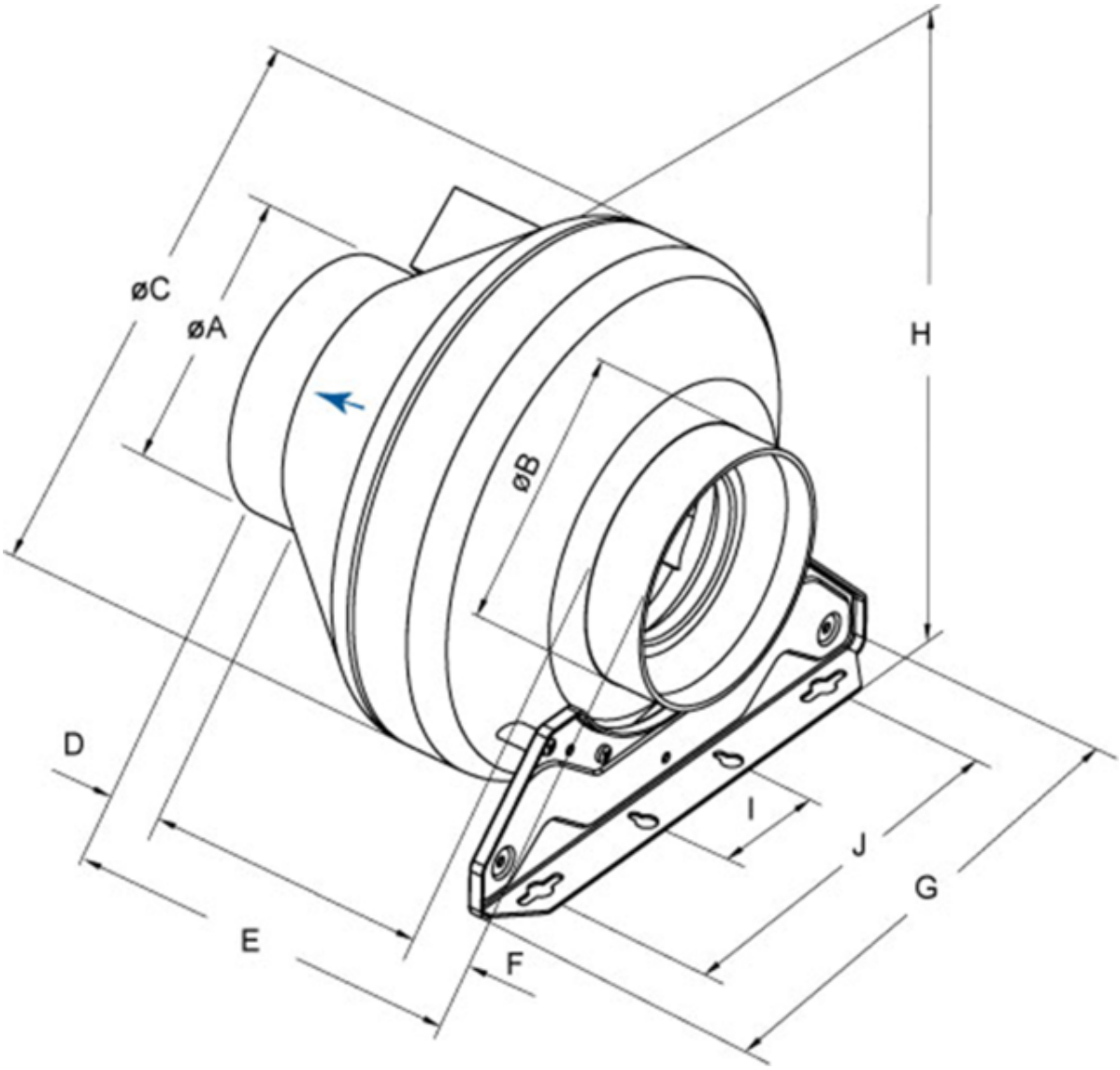


| | øA | øB | øC | D | E | F | G | H | I | J |
|---|---|---|---|---|---|---|---|---|---|---|
| RVK 200 | 199 | 199 | 340,5 | 30 | 250 | 30 | 271,5 | 360 | 60 | 200 |

## Eco design

| Units with local demand control | | |
|---|---|---|
| Handelsname | Systemair | |
| Produktname | RVK 200E2-L sileo 1ph/230V | |
| ErP compliance | 2018 | |
| SEC Average | -26,2 | kWh/(m².a) |
| SEC Cold | -53,2 | kWh/(m².a) |
| SEC Warm | -10,7 | kWh/(m².a) |
| SEC Class | B | |
| Unit category | RVU | |
| Unit type | UVU | |
| Drive | External MSD or VSD | |

| | | |
|---|---|---|
| Art der Wärmerückgewinnung | Keine | |
| Temperature ratio (UVU) | nicht anwendbar | |
| externe Leckage | 5 | % |
| Schallleistung | 49 | dB(A) |
| qv max | 875 | m³/h |
| P max | 149 | W |
| qv ref | 659 | m³/h |
| Ps ref | 50 | Pa |
| SPI | 0,47 | kW/m³/s |
| CTRL | 0,65 | - |
| MISC | 1,1 | - |
| x-value | 1,5 | - |
| AEC average | 85,7 | kWh |
| AEC cold | 85,7 | kWh |
| AEC warm | 85,7 | kWh |
| AHS Average | 2830 | kWh/a |
| AHS Cold | 5536 | kWh/a |
| AHS Warm | 1280 | kWh/a |

| **Grundgerät** | | |
|---|---|---|
| Handelsname | Systemair | |
| Produktname | RVK 200E2-L sileo 1ph/230V | |
| ErP compliance | 2016 | |
| SEC Average | -13,1 | kWh/(m².a) |
| SEC Cold | -29,5 | kWh/(m².a) |
| SEC Warm | -3,67 | kWh/(m².a) |
| SEC Class | E | |
| Unit category | RVU | |
| Unit type | UVU | |
| Drive | External MSD or VSD | |
| Art der Wärmerückgewinnung | Keine | |
| Temperature ratio (UVU) | nicht anwendbar | |
| qv max | 875 | m³/h |
| P max | 149 | W |
| Schallleistung | 49 | dB(A) |
| qv ref | 659 | m³/h |
| Ps ref | 50 | Pa |
| SPI | 0,47 | kW/m³/s |
| CTRL | 1 | - |
| MISC | 1,1 | - |
| x-value | 1,5 | - |
| externe Leckage | 5 | % |
| AEC average | 164 | kWh |

| | | |
|---|---|---|
| AEC cold | 164 | kWh |
| AEC warm | 164 | kWh |
| AHS Average | 1715 | kWh/a |
| AHS Cold | 3355 | kWh/a |
| AHS Warm | 776 | kWh/a |

## Ausschreibungstext

Radial Rohrventilator zur einfachen, direkter Montage im Rohrsystem.
Gehäuse aus Kunststoff Propylen PP mit 30% Glasfaseranteil.
Runder Anschlussstutzen, Länge 25mm,
nach EN1506:1997

Freilaufendes Radiallaufrad aus Kunststoff, rückwärtsgekrümmt.
Auswuchtgüte G6.3, Motor komplett
mit Laufrad in zwei Ebenen statisch
und dynamisch gewuchtet nach
DIN ISO 1940 T.1.

Spannungssteuerbarer Außenläufermotor
(IP44), wartungsfrei, Kühlung durch
Anordnung des Motors innerhalb des
Luftstromes. Integrierter Thermokontakt mit automatischer Rückstellung gem. EN60335-2-80, drehzahlsteuerbar durch einen 5-stufigen Transformator oder einen stufenlosen Thyristor. Geräuscharme Kugellager mit Langzeitschmierung.
Klemmkasten am Gehäuse.

Montagekonsolen lose im Lieferumfang
enthalten.

Aufstellung im Innenbereich.
Installation in jeder Einbaulage